LVM-WR1000 WiMAX 可攜式路由器

使用手冊

Version 1.1

2010/9/17

目錄

1. 開始使用 2

1.1. 各部名稱 2
1.2. 各按鍵使用方法 4
1.3. 連線到 WiMAX 路由器 5

2. 連線管理頁面(Web CM) 6

2.1. 登入連線管理頁面 6
2.2. 狀態列 6
2.3. 主畫面 7
2.4. 快速啓動 7
2.5. Wi-Fi 無線網路 8
2.6. 進階設定 9

3. 產品規格 12

1. 開始使用

1.1. 各部名稱

1.1.1. 正面

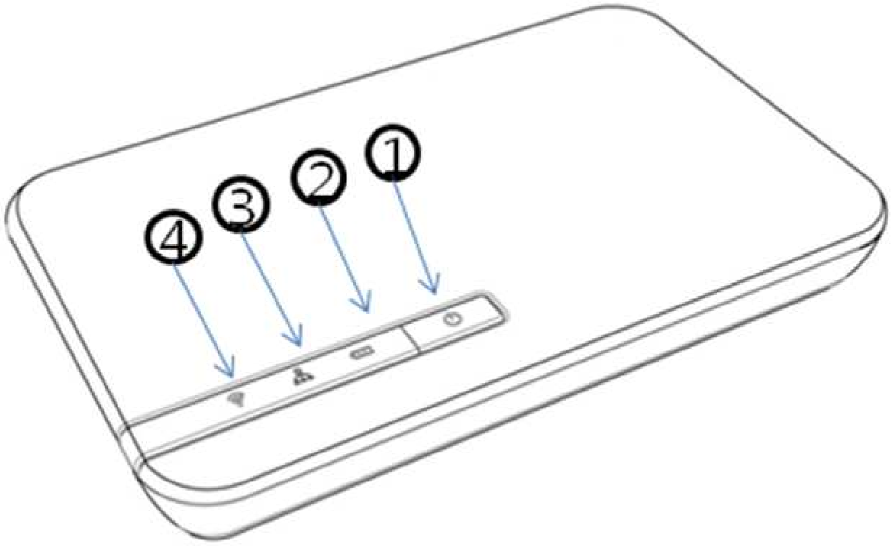

① 電源鍵

用以開關機。

② 電力/充電指示燈

您可以藉由電力指示燈，得知現在電源/電池充電狀態。

	狀態	燈號顏色
電力指示	開機	綠
	關機	熄滅
	電池剩餘電量 20%~0%	紅
	電池剩餘電量 50%~20%	橙
	電池剩餘電量 100%~50%	綠
	回復出廠預設	綠 (閃爍)
充電指示	充電已完成	綠
	持續充電中	紅

③ Wi-Fi 無線網路指示燈

顯示 Wi-Fi 無線網路狀態

狀態	燈號顏色
Wi-Fi 無線網路待命中	綠
Wi-Fi 無線網路資料傳輸中	綠 (閃爍)

④ WiMAX 無線網路

顯示 WiMAX 無線網路狀態及其訊號強弱

狀態	燈號顏色
訊號強度 3~5 格(訊號良好)	綠
訊號強度 0~2 格(訊號較差)	橙
超出訊號範圍	紅
正在連線到 WiMAX 無線網路	橙 (閃爍)
連線認證失敗	紅 (閃爍)
軟體升級中	綠 (閃爍)

1.1.2. 側面

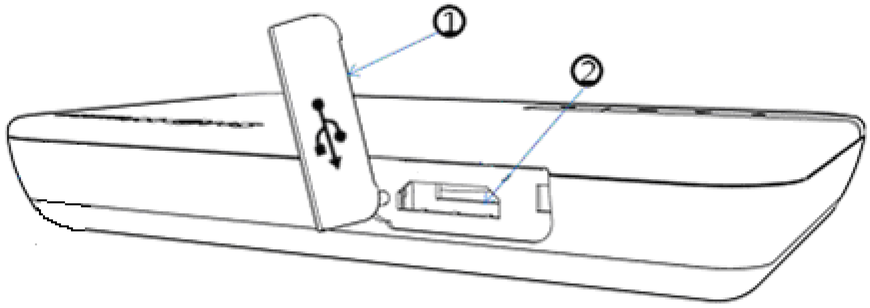

① 電源充電保護蓋

② 電源充電孔 (micro-USB 規格)

1.1.3. 背面

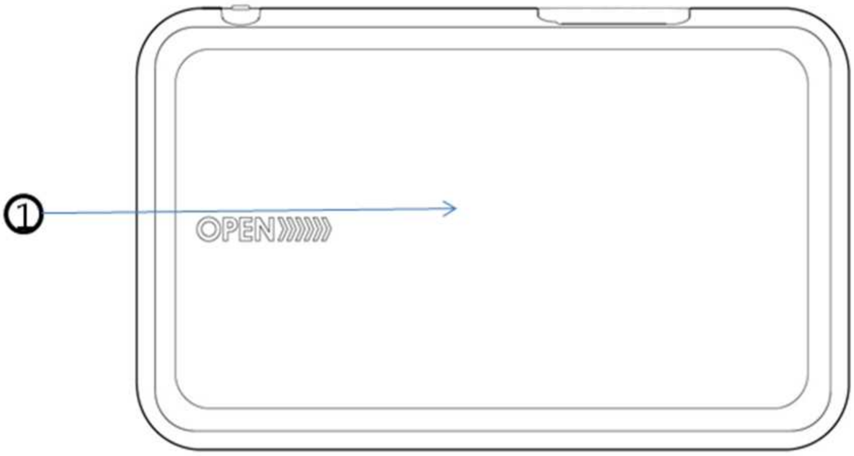

① 電池蓋

1.2. 各按鍵使用方法

1.2.1. 開關機

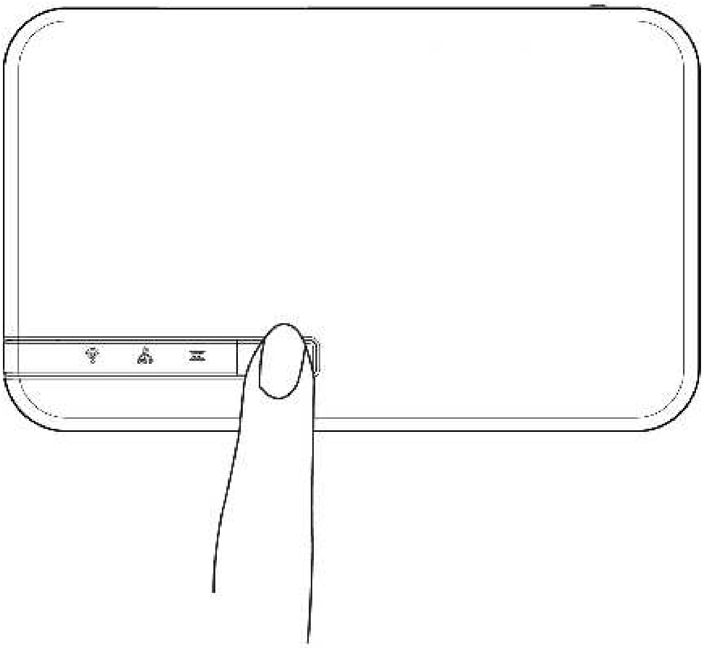

① 開機

壓住電源鍵約 4 秒，直到電力指示燈亮起。系統完成開機需時約 1 分鐘。

② 關機

壓住電源鍵約 3 秒，直到電力指示燈熄滅。

1.2.2.　重新啓動系統及回復出廠預設值

① 重新啓動系統

如系統發生異常，請取下背面的電池蓋，再以尖刺物觸壓 Reset 鍵。此時系統將重新啓動。

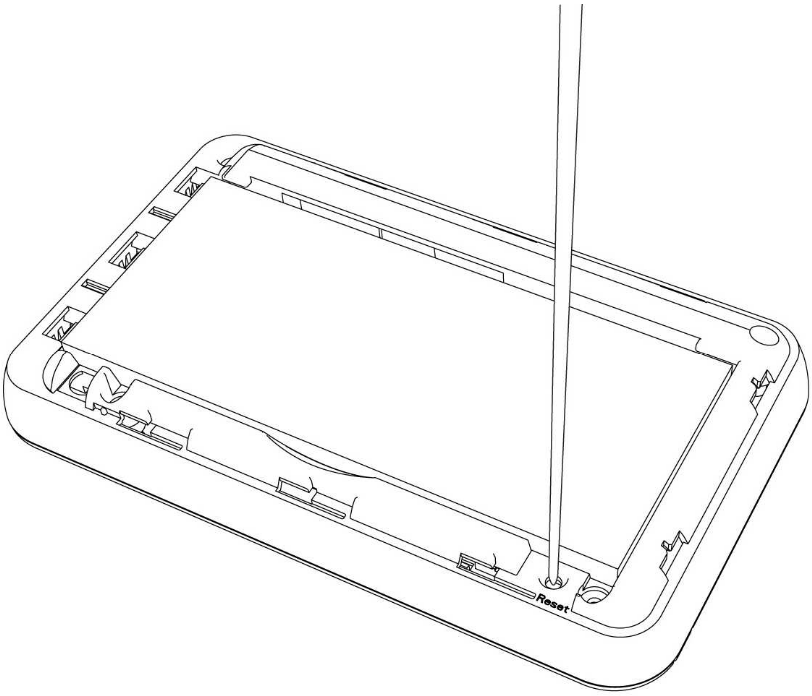

② 回復出廠預設值

當系統嚴重異常或者您遺忘 Wi-Fi 無線網路密碼，建議您回復出廠預設值。

壓住電源鍵約 20 秒，直到電源指示燈閃爍(綠色)，系統開始回復出廠預設值。(請確實長壓電源鍵直到燈號閃爍)

1.3.　連線到 WiMAX 路由器

① 您不需安裝任何軟體或驅動程式，即可透過 WiMAX 路由器連線到網際網路。

② 首先搜尋可用 Wi-Fi 無線網路。

③ 產品出廠預設爲<u>無加密</u>之 WiFi 無線網路，無線網路名稱(SSID)是"**VMAXxxxxxx**"。 (xxxxxx ： WiMAX MAC ID 末 6 碼，可於產品內標籤查得此資訊)

[注意] 如果您無法建立 Wi-Fi 無線網路連線到 WiMAX 路由器，請移除無線網路裡的自動連線清單。

2. 連線管理頁面(Web CM)

您可使用連線管理頁面來進行檢查 / 設定。

2.1. 登入連線管理頁面

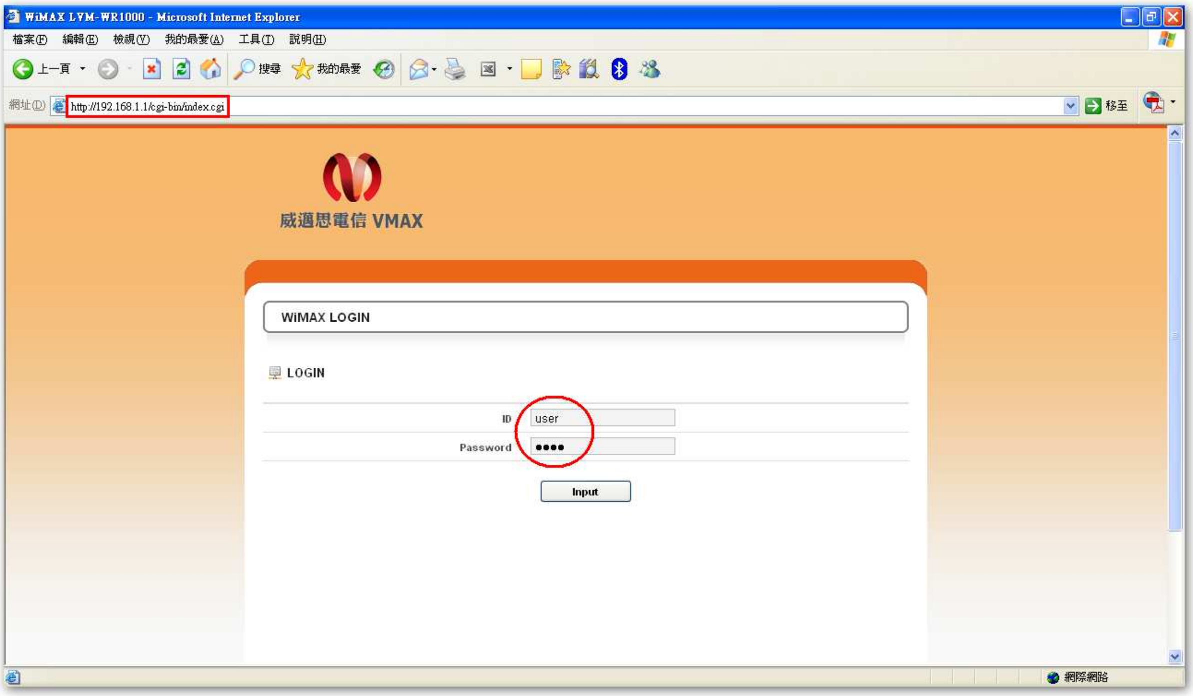

① 使用 Wi-Fi 無線網路連線到 WiMAX 路由器，並開啓您的網頁瀏覽器。

② 在網頁位址列輸入http://192.168.1.1。

③ 開啓登入頁面如上圖。

④ 輸入登入帳戶密碼(有大小寫之分)。預設帳號爲 **user**，密碼爲 **0000**。

2.2. 狀態列

① WiMAX 信號品質

② 剩餘電量

③ WiMAX 連線狀態

2.3. 主畫面

顯示路由器基本狀態，包括 WiMAX、網路連線、產品資訊。

2.4. 快速啓動

基本的 Wi-Fi 及 WiMAX 設定，讓您快速使用網際網路。

請輸入威邁思電信提供給您的 WiMAX 帳號密碼(有大小寫之分，不能輸入空格)。輸入完成後，按下 Apply 按鈕即開始連線至威邁思 WiMAX 網路，可由首頁得知連線狀態。

[注意] 您必須輸入正確的 WiMAX 帳號密碼，方能使用網際網路

您亦可自行設定偏愛的無線網路名稱 ESSID、加密方式/密碼、通道。

2.5. Wi-Fi 無線網路

① Wi-Fi 網路名稱 (ESSID)

您可更改喜愛的 Wi-Fi 網路名稱(ESSID)。可使用數字、字母、以及兩種符號(- ，空格)。

② 加密方式

於加密模式選擇您偏好的加密模式 (包括 WEP, WPA/PSK, WPA2/PSK ，mixed)

- 根據選用的加密模式，輸入自訂密碼。

➔ WEP — 5 或 13 個 ASCII 碼 / 10 或 26 個十六進位字元(HEX)。

1. 加密模式選擇 WEP。
2. 選擇編碼 ASCII 或 HEX
3. 輸入 5 或 13 個字元，然後按” Generate” 。
4. WEB 金鑰會自動產生，請記住此 Wi-Fi 連線金鑰。
5. 按” 更改” 確認設定。

➔ WPA — ASCII 字串，長度限制在 8~63 個字元。

1. 加密模式選擇 WPAPSK、WPA2PSK 或 WPA/WPA2 Mixed。
2. 輸入自訂密碼並選擇編碼方式 TKIP、AES 或 TKIP&AES。
3. 按” 更改” 確認設定。

③ 通道設定 (Ch.1 ~ 11)

選擇 Wi-Fi 無線網路通道。預設爲自動選擇(Auto)

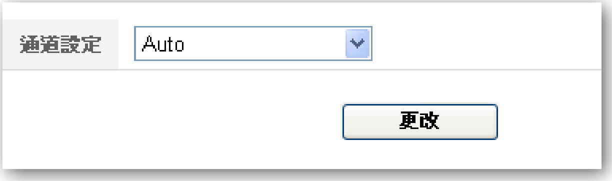

2.6. 進階設定

2.6.1. 更改密碼

您可更改連線管理頁面登入的帳號密碼(英文字母或數字)。

2.6.2. 連接埠轉送

轉送資料到無線區域網路內的特定電腦。

① 輸入名稱、欲轉送之區域網路位址、連接埠網路協定。

② 按”增加”確定加入連接埠轉送清單。

③ 按”刪除” 確定刪除連接埠轉送清單。

2.6.3. 網路過濾

藉由網路過濾規則來限制內部區域網路存取網際網路。需設定限制之通訊協定、來源網路位址、目的地網路位址與連接埠範圍。

2.6.4. 手動升級

您可以從系統服務商/設備製造商取得最新版本的軟體，經由本頁面進行手動升級。升級過程請耐心等候，完成後系統會自動重開機，過程約 5 分鐘。

2.6.5. 系統重置

回復至出廠預設值。

回復至出廠預設值之後，系統會自動重開機，預設的 WiFi 無線網路名稱是 **VMAXxxxxxx**，無加密方式。(xxxxxx ： WiMAX MAC ID 末 6 碼)。WiMAX 帳號密碼亦被清除，您需要重新輸入以連接網際網路。

2.6.6. 選擇語言

支援中文、英文、韓文。

3. 產品規格

機構	尺寸	99x60x14 (mm)
	燈號	LED x 3
	介面	Micro USB
	電池	鋰聚電池(Li-Poly) (2200mA)
	天線	WiMAX : Intenna, Wi-Fi : Chip
	充電	Micro USB 充電器 (5V/2A)
WiMAX	標準規格	IEEE 802. 16e - 2005
	晶片	GDM7205K
	頻帶	2.5 GHz
	發射功率	最大 23dBm (200mW)
	傳輸率	最大下載: 30Mbps, 最大上傳 : 6Mbps
	加密方式	EAP – TTLS, EAP-TLS
Wi-Fi	標準規格	IEEE 802.11b/g
	晶片	RT3050
	頻帶	2.412 ~ 2.452 GHz
	發射功率	最大 10dBm (10mW)
	傳輸率	11/54Mbps
	加密方式	WEP, WPA, WPA2 , WPA/WPA2 混合
	其他	NAT/NAPT, DHCP Server/Client Web Server : Web Configuration, Port Forwarding